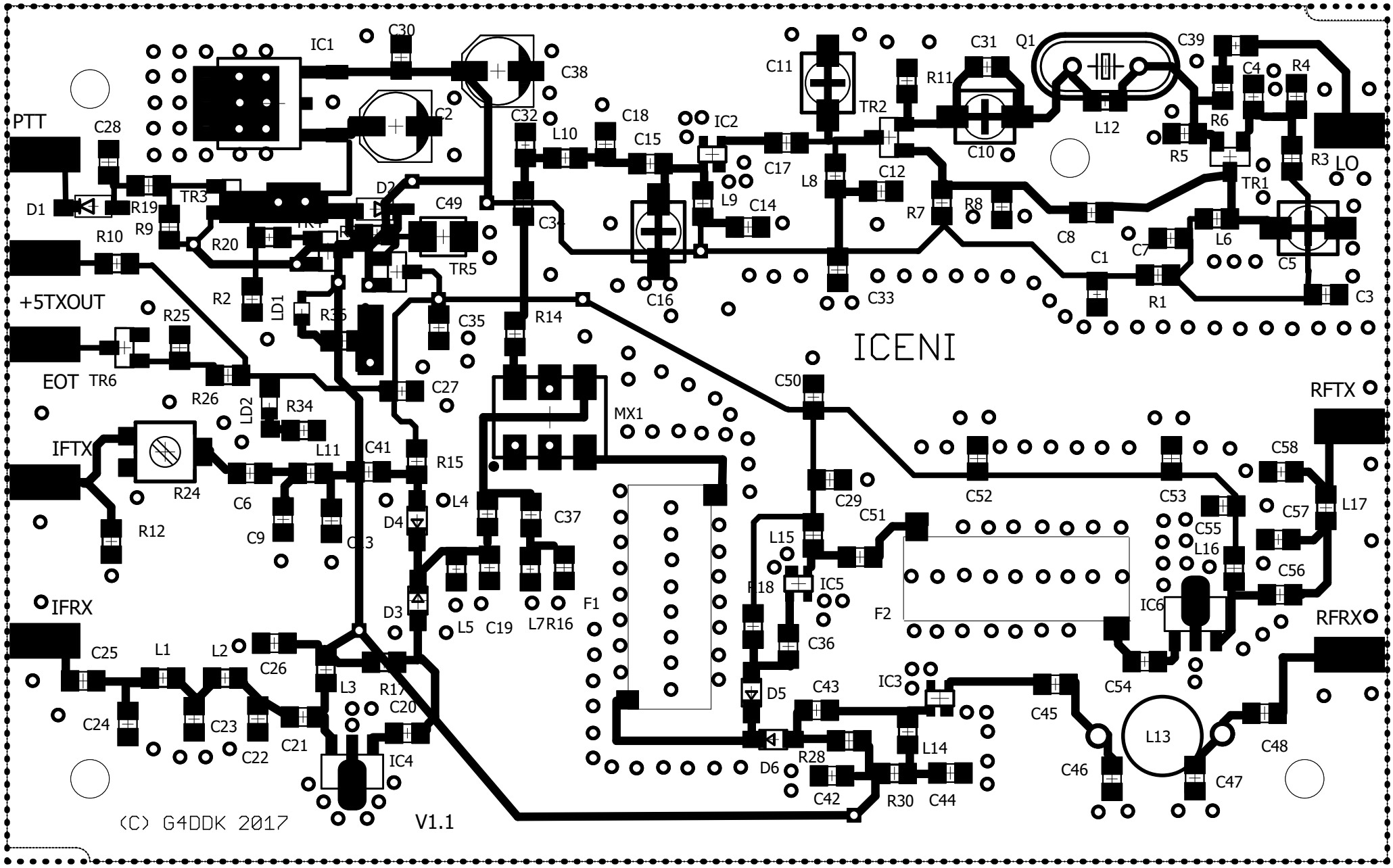
ICENI
PTT
+5TXOUT
EOT
IFTX
IFRX
RFTX
RFRX
LO
IC1
C30
C38
C2
C32
C28
D1
R19
TR3
D2
C49
R9
R10
R20
TR5
R2
LD1
R35
C35
R14
R25
TR6
R26
LD2
R34
C27
L11
C41
R15
R24
C6
C9
C13
R12
D4
L4
C37
D3
L5
C19
L7
R16
F1
MX1
C25
L1
L2
C26
L3
R17
C20
C24
C23
C22
C21
IC4
C10
C11
TR2
R11
C31
Q1
C39
C4
R4
L12
R6
R5
R3
TR1
C18
C15
IC2
L10
C17
L8
C12
L9
C14
C16
C33
R7
R8
C8
C7
L6
C5
C1
R1
C3
C50
C29
C51
C52
C53
C58
C57
L17
C55
L16
C56
L15
R18
IC5
C36
F2
IC6
C54
D5
C43
IC3
C45
L13
C48
D6
R28
L14
C46
C47
C42
R30
C44
(C) G4DDK 2017
V1.1